滚动轴承用拆卸套

d 190～260mm- 24044CK30 +AH24044

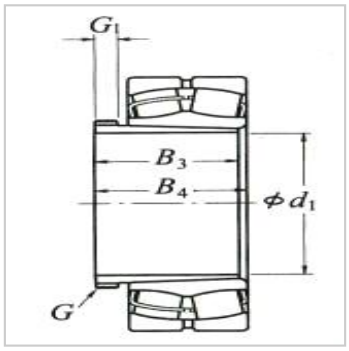

参数信息:

d：	200

轴承公称内径(mm)：

d：	220
D：	340
(适用轴承)：	24044CK30 +AH24044
G：	Tr230×4

尺寸(mm)：

B：	138
G：	20
B：	152
(参考)：	8.23

: