滚动轴承用拆卸套

d 190～260mm- 23240CK +AH3240

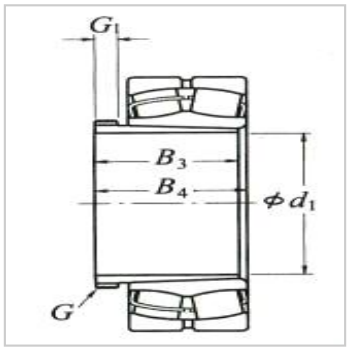

参数信息:

d：	190

轴承公称内径(mm)：

d：	200
D：	360
(适用轴承)：	23240CK +AH3240
G：	Tr220×4

尺寸(mm)：

B：	153
G：	25
B：	160
(参考)：	6.7

: